BECKMANN
MANAGEMENTSYSTEME

Installationsempfehlung Sockel – EMS CLEAN

geändert.30.10.2014
B.Schickramm
dritte Loch hizugefügt

Draufsicht
Linke Loch Spülung Rinne
Mitte Stromzultg.
Rechte Loch Wasserzultg.

alle Löcher 65mm

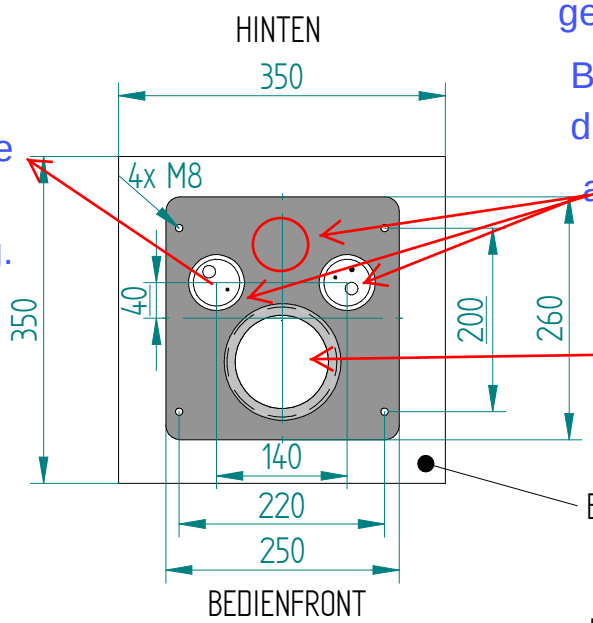

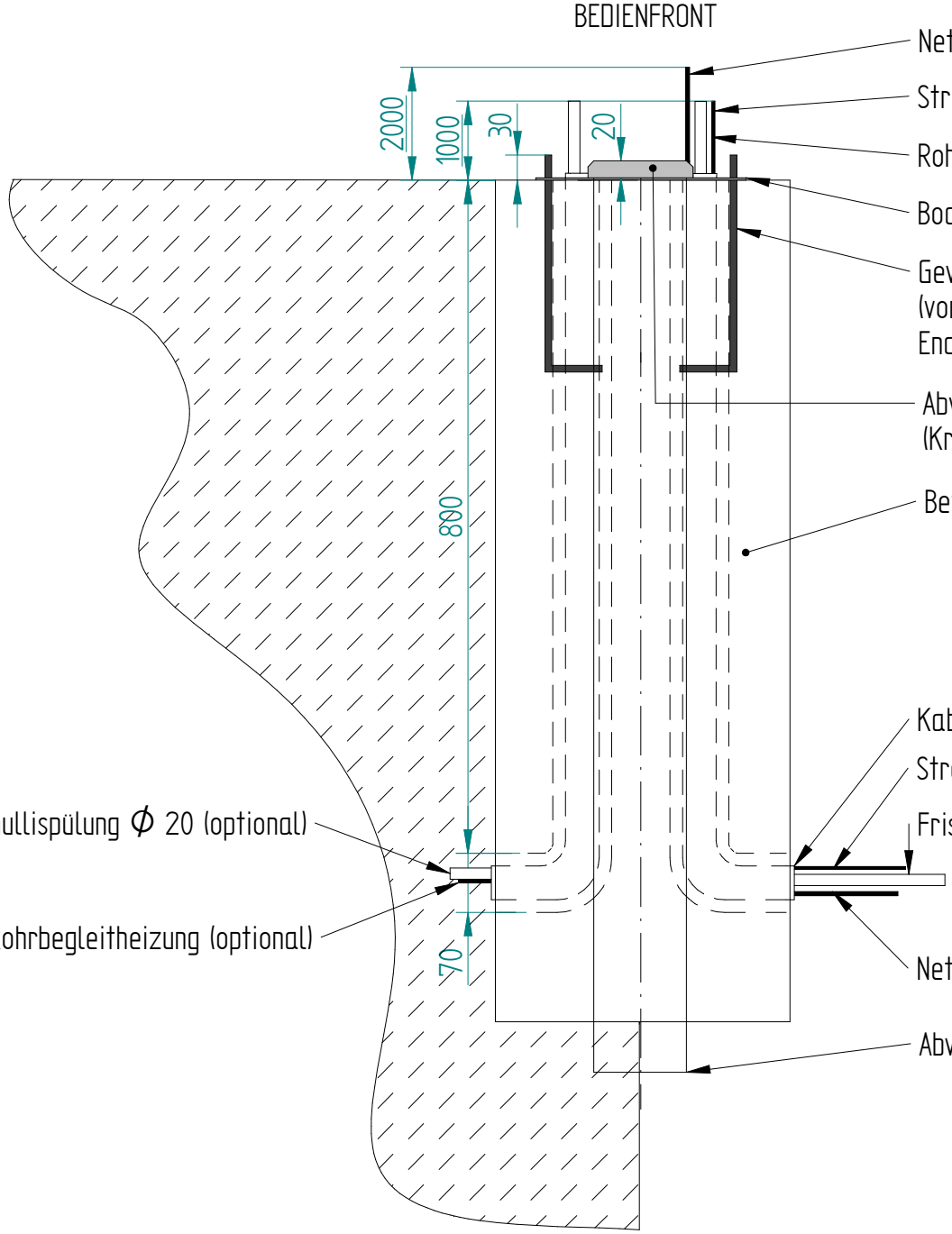

SKIZZE

Rev. 1.3 25.11.2013